Electrozemper S.A.
Avda. de la Ciencia, 3 · Pol. Industrial Avanzado
13005 Ciudad Real (Spain)
Tel. +34 926 271 837 · export@zemper.com

Ficha técnica

ACCESORIO ABX1791

ACC. BANDE. EMP. TOLEDO IP65 BLANCO - SERIG. FLECHA LATERAL

Taric 9405920000

8436031482584

Apto para

Toledo Ip65

Especificaciones

Material: Policarbonato

Acabado: Blanco RAL9003

Distancia de visión: 24 m

Instalación: Empotrada Techo

Peso (kg)

Peso del producto:
0.14 kg

Peso del producto empaquetado:
0.14 kg

Peso de la caja de 16 unidades:
2.69 kg

Dimensiones (mm)

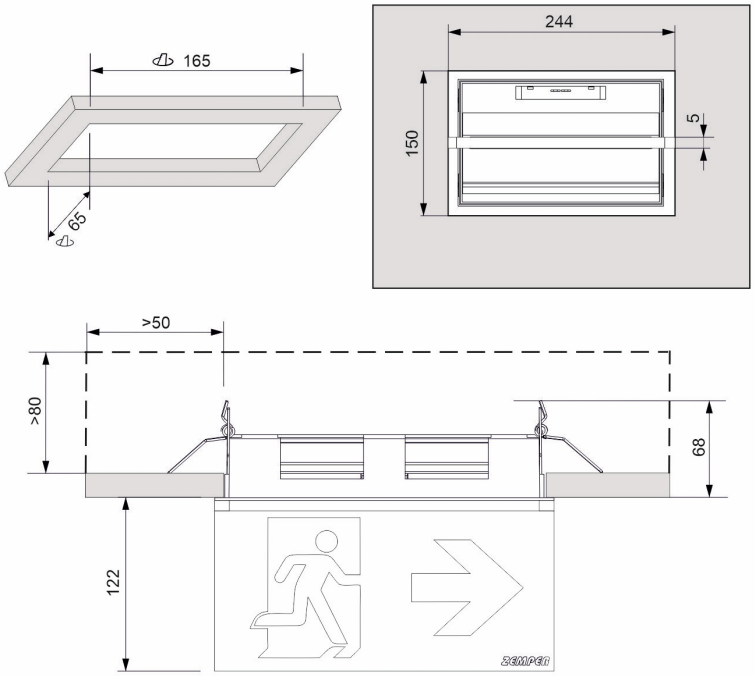

SILVER | Top 15% ecovadis Sustainability Rating FEB 2026

AENOR GESTIÓN DE LA CALIDAD ISO 9001

AENOR GESTIÓN AMBIENTAL ISO 14001

AENOR SEGURIDAD Y SALUD EN EL TRABAJO ISO 45001

AENOR RESPONSABILIDAD SOCIAL IQNet SR10

AENOR ESTRATEGIA DE COMPRAS SOSTENIBLES EA ISO 20400

AENOR HUELLA DE CARBONO CO_2 CALCULADO

Fabricado en EU · Diseñado y manufacturado en España

La información es correcta al 19/10/2026, pero no debe interpretarse como garantía de rendimiento o características del producto. Nos reservamos el derecho de modificar especificaciones y diseños sin previo aviso.