ZEMPER
EL ESPECIALISTA EN ILUMINACIÓN DE EMERGENCIA

Electrozemper S.A.
Avda. de la Ciencia, 3 · Pol. Industrial Avanzado
13005 Ciudad Real (Spain)
Tel. +34 926 271 837 · export@zemper.com

Ficha técnica

ACCESORIO ADBA008

ACC. DIF. BANDE. ARIAN SIN SERIG.

Taric 9405920000

8 436545853559

Apto para

Arian

Especificaciones

Material: Policarbonato

Distancia de visión: 19 m

Instalación: Superficie Techo

Peso (kg)

Peso del producto:
0.47 kg

Peso del producto empaquetado:
0.47 kg

Peso de la caja de 10 unidades:
5.04 kg

Dimensiones (mm)

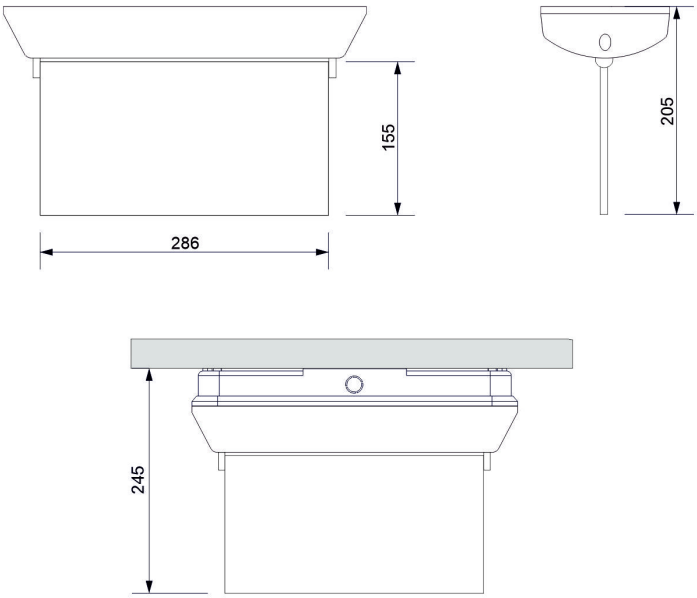

SILVER | Top 15% ecovadis Sustainability Rating FEB 2026

AENOR GESTIÓN DE LA CALIDAD ISO 9001

AENOR GESTIÓN AMBIENTAL ISO 14001

AENOR SEGURIDAD Y SALUD EN EL TRABAJO ISO 45001

AENOR RESPONSABILIDAD SOCIAL IQNet SR10

AENOR ESTRATEGIA DE COMPRAS SOSTENIBLES EA ISO 20400

AENOR HUELLA DE CARBONO CO_2 CALCULADO

Fabricado en EU · Diseñado y manufacturado en España

La información es correcta al 19/10/2026, pero no debe interpretarse como garantía de rendimiento o características del producto. Nos reservamos el derecho de modificar especificaciones y diseños sin previo aviso.