Electrozemper S.A
Avda. de la Ciencia, 3 · Pol. Industrial Avanzado
13005 Ciudad Real (Spain)
Tel. +34 926 271 837 · info@zemper.com

Ficha técnica

ACCESORIO ALT0011

ACC. ENT. FLEX. SPAZIO LUZ BLANCO - PARA TUBO DE Ø 20 mm 2 UNIDADES

Taric 9405920000

8436031483246





Apto para

Spazio Plus Spazio Luz

Especificaciones

Acabado: Blanco RAL9003

Instalación: Superficie Techo /Pared

Peso (kg)

Peso del producto:
0.08 kg

Peso del producto empaquetado:
0.01 kg

Peso de la caja de 75 unidades:
0.95 kg

Dimensiones (mm)

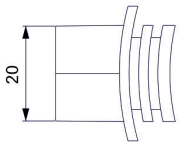

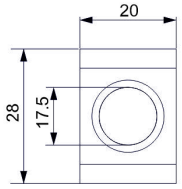

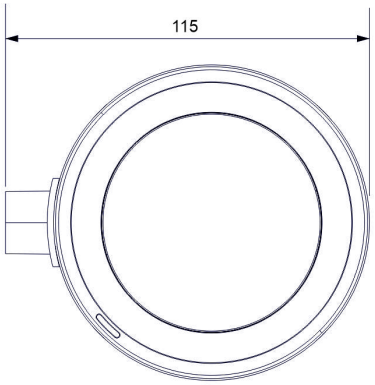

La información es correcta al 22/11/2026, pero no debe interpretarse como garantía de rendimiento o características del producto. Nos reservamos el derecho de modificar especificaciones y diseños sin previo aviso.