Electrozemper S.A
Avda. de la Ciencia, 3 · Pol. Industrial Avanzado
13005 Ciudad Real (Spain)
Tel. +34 926 271 837 · info@zemper.com

Ficha técnica

ACCESORIO AMD0041

ACC. EMP. XENA FLAT BLANCO

Taric 9405920000

8436545857106

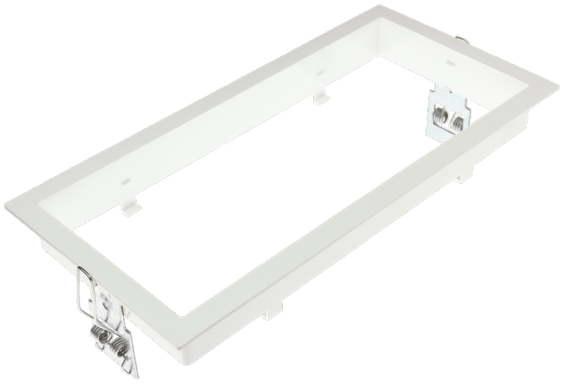





Apto para

Xena Flat

Especificaciones

Material: Policarbonato

Acabado: Blanco RAL9003

Instalación: Empotrada Techo

Peso (kg)

Peso del producto:
0.13 kg

Peso del producto empaquetado:
0.13 kg

Peso de la caja de 30 unidades:
4.21 kg

Dimensiones (mm)

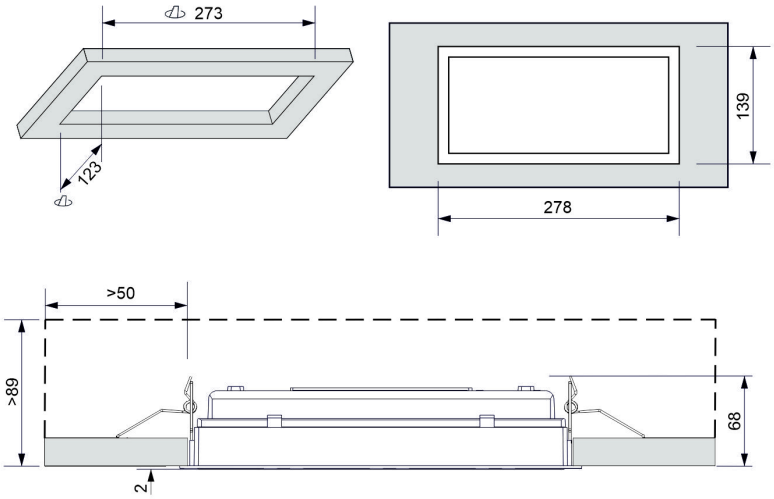

La información es correcta al 22/11/2026, pero no debe interpretarse como garantía de rendimiento o características del producto. Nos reservamos el derecho de modificar especificaciones y diseños sin previo aviso.