Electrozemper S.A
Avda. de la Ciencia, 3 · Pol. Industrial Avanzado
13005 Ciudad Real (Spain)
Tel. +34 926 271 837 · info@zemper.com

Ficha técnica

ACCESORIO AMY0011N

ACC. EMP. ALYA NEGRO

Taric 9405920000

8436595711489

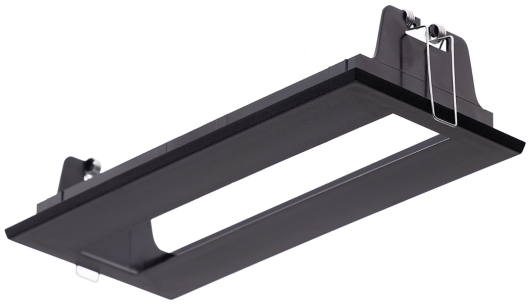







Apto para

Alya

Especificaciones

Material: Policarbonato

Acabado: Negro RAL9005

Instalación: Empotrada Techo

Peso (kg)

Peso del producto:
0.03 kg

Peso del producto empaquetado:
0.03 kg

Peso de la caja de 20 unidades:
0.92 kg

Dimensiones (mm)

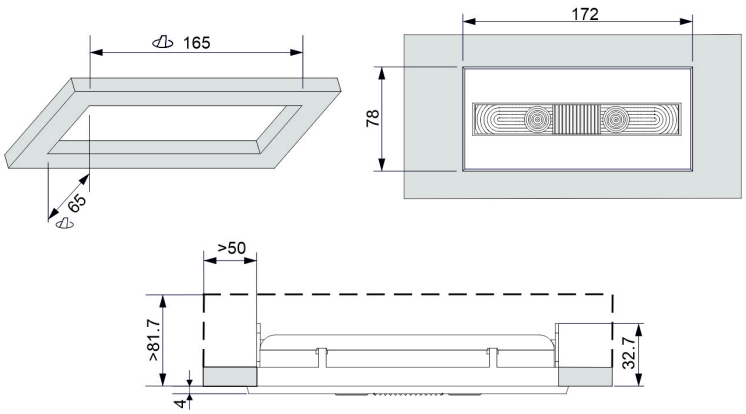

SILVER | Top 15% ecovadis Sustainability Rating FEB 2026

AENOR GESTIÓN DE LA CALIDAD ISO 9001

AENOR GESTIÓN AMBIENTAL ISO 14001

AENOR SEGURIDAD Y SALUD EN EL TRABAJO ISO 45001

AENOR RESPONSABILIDAD SOCIAL IQNet SR10

AENOR ESTRATEGIA DE COMPRAS SOSTENIBLES EA ISO 20400

AENOR HUELLA DE CARBONO CO_2 CALCULADO

Fabricado en EU Diseñado y manufacturado en España

La información es correcta al 22/11/2026, pero no debe interpretarse como garantía de rendimiento o características del producto. Nos reservamos el derecho de modificar especificaciones y diseños sin previo aviso.