ZEMPER
EL ESPECIALISTA EN ILUMINACIÓN DE EMERGENCIA

Electrozemper S.A
Avda. de la Ciencia, 3 · Pol. Industrial Avanzado
13005 Ciudad Real (Spain)
Tel. +34 926 271 837 · info@zemper.com

Ficha técnica

SPAZIO MINI

LMR9201LWP2 Smart Z

Taric 9405114000

8436612186160

WWW · LDT · BC3 · BIM

GARANTÍA 3 AÑOS

Normativa vigente

EN-60598-1, EN-60598-2-22, EN-62034, EN-303-446-1

Certificaciones

CE · UK CA · No. E5-RE-0844-2022

Especificaciones funcionales

- Luminaria Autónoma Emergencia
- Sistema de control: SmartZ® Wireless
- AutoTest: Si
- Tipo: No Permanente / Permanente mediante tercera borna
- Alimentación: 230V 50Hz<2.5W
- Factor de potencia: >50%
- Consumo en modo no-permanente: 0,9 W
  Consumo en modo permanente: 2,5 W
- Flujo emergencia: 200 lm
  Flujo permanente: 120 lm
- Autonomía: 2 h
  Batería: 3.2V-1.5Ah $LiFePO_4$
- Tiempo de carga: 12 h

Especificaciones mecánicas y estéticas

- Instalación: Empotrada Techo
- Aislamiento: Clase II
- IP42
- IK04
- Lámpara: 1 x LED 3W
- Temperatura de color LED: 4000 K
- Material del cuerpo: Policarbonato
- Acabado: Blanco RAL9003
- Difusor / Óptica: Lente Evacuación Policarbonato
- Temperatura de funcionamiento: 0 / 40 °C
- Adecuado para superficies inflamables: Si

SILVER | Top 15% ecovadis Sustainability Rating FEB 2026 · AENOR GESTIÓN DE LA CALIDAD ISO 9001 · AENOR GESTIÓN AMBIENTAL ISO 14001 · AENOR SEGURIDAD Y SALUD EN EL TRABAJO ISO 45001 · AENOR RESPONSABILIDAD SOCIAL IQNet SR10 · AENOR ESTRATEGIA DE COMPRAS SOSTENIBLES EA ISO 20400 · AENOR HUELLA DE CARBONO CO_2 CALCULADO · Fabricado en EU · Diseñado y manufacturado en España

La información es correcta al 22/10/2026, pero no debe interpretarse como garantía de rendimiento o características del producto. Nos reservamos el derecho de modificar especificaciones y diseños sin previo aviso.

Electrozemper S.A
Avda. de la Ciencia, 3 · Pol. Industrial Avanzado
13005 Ciudad Real (Spain)
Tel. +34 926 271 837 · info@zemper.com

SPAZIO MINI LMR9201LWP2

Características de instalación

La luminaria dispone de tres entradas de conexión de red (L, L1, N) para habilitar/deshabilitar la función permanente.

Posibilidad de instalación:

- En techos registrables.
- En luminarias de tira continua.

La fijación mediante presión.

Características de funcionamiento

Esta luminaria es compatible con el sistema inteligente de gestión de iluminación de emergencia SmartZ®, diseñado para facilitar el mantenimiento y control de la instalación. Gracias a su capacidad de comunicación inalámbrica a 2.4 GHz, crea una malla dinámica que permite la conexión de más de 10.000 luminarias sin necesidad de cableado adicional.
El sistema simplifica la supervisión en tiempo real, emitiendo alertas automáticas ante posibles fallos y eliminando la necesidad de inspecciones manuales individuales.
Además, permite la integración con otros sistemas, tanto cableados como inalámbricos.
En caso de no conectarse a la malla, la luminaria funcionará en modo Autotest, ejecutando automáticamente las pruebas detalladas a continuación.

Luminaria controlada por microprocesador que realiza pruebas periódicas y automáticas.

Prueba funcional cada **7 días**.

Prueba de duración cada **365 días**.

El resultado de la prueba se muestra en los LED indicadores de estado.

La luminaria dispone de LEDs de estado, que indican:

- Verde encendido: funcionamiento correcto
- Verde intermitente: prueba en curso
- Naranja encendido: batería o duración incorrecta
- Parpadeo naranja: fallo funcional
- Ambos leds apagados: no hay suministro eléctrico o falla total de la luminaria

Accesorios

CSZ003
CENTRAL SMARTZ + SAI
CSZ002+SAI002

La información es correcta al 22/10/2026, pero no debe interpretarse como garantía de rendimiento o características del producto. Nos reservamos el derecho de modificar especificaciones y diseños sin previo aviso.

Electrozemper S.A
Avda. de la Ciencia, 3 · Pol. Industrial Avanzado
13005 Ciudad Real (Spain)
Tel. +34 926 271 837 · info@zemper.com

SPAZIO MINI LMR9201LWP2

Interdistancias

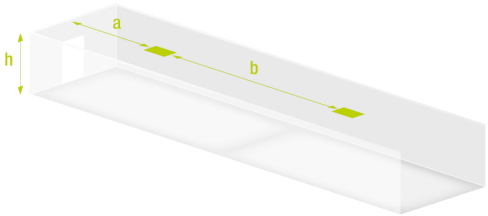

h	a	b
2 m	8,2 m	21,5 m
2.5 m	8,2 m	23,0 m
3 m	5,1 m	24,0 m
4 m	3,5 m	19,8 m
5 m	1,8 m	11,6 m

Interdistancia calculada sin reflexiones y un factor de mantenimiento de 0.9.
Conforme a norma actualizada EN-1838:2024.
Iluminancia mínima de 1 lux en 1 m de ancho de vía de evacuación.
El cálculo de interdistancias se realiza considerando la altura del punto de emisión de luz, sin tener en cuenta las dimensiones de la luminaria.

Curvas fotométricas

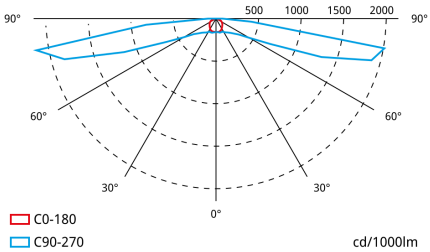

La información es correcta al 22/10/2026, pero no debe interpretarse como garantía de rendimiento o características del producto. Nos reservamos el derecho de modificar especificaciones y diseños sin previo aviso.

Electrozemper S.A
Avda. de la Ciencia, 3 · Pol. Industrial Avanzado
13005 Ciudad Real (Spain)
Tel. +34 926 271 837 · info@zemper.com

SPAZIO MINI LMR9201LWP2

Peso (kg)

Peso del producto:
0.21 kg

Peso del producto empaquetado:
0.26 kg

Peso de la caja de 15 unidades:
4.10 kg

Dimensiones (mm)

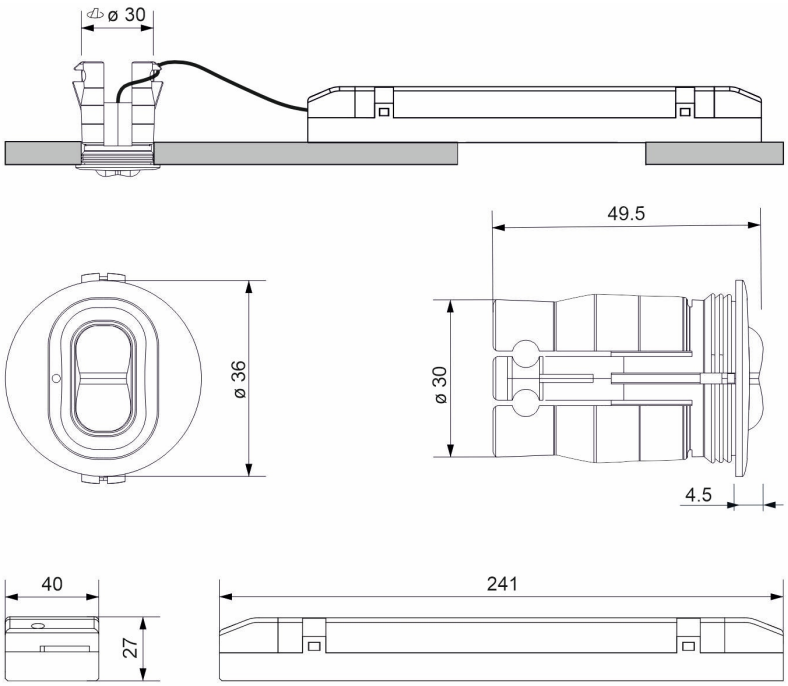

La información es correcta al 22/10/2026, pero no debe interpretarse como garantía de rendimiento o características del producto. Nos reservamos el derecho de modificar especificaciones y diseños sin previo aviso.