Electrozemper S.A
Avda. de la Ciencia, 3 · Pol. Industrial Avanzado
13005 Ciudad Real (Spain)
Tel. +34 926 271 837 · info@zemper.com

Ficha técnica

SPAZIO LUZ

LUZ3500LC

Taric 9405114090

8 436003828297

WWW · LDT · BC3 · BIM

GARANTÍA 3 AÑOS

Normativa vigente

EN-60598-1, EN-60598-2-22

Certificaciones

Especificaciones funcionales

- Luminaria Autónoma Emergencia
- Sistema de control: Estándar
- Tipo: No Permanente
- Alimentación: 230V 50Hz<2.2W
- Consumo en modo no-permanente: 2.2 W
- Flujo emergencia: 550 lm
- Autonomía: 1 h
  Batería: 6.4V-1.5Ah $LiFePO_4$
- Tiempo de carga: 24 h

Especificaciones mecánicas y estéticas

- Instalación: Superficie Techo /Pared - Empotrada Techo
- Aislamiento: Clase II
- IP42
- IK04
- Lámpara: 12xLED 0.5W
- Temperatura de color LED: 4000 K
- Material del cuerpo: Policarbonato
- Acabado: Blanco RAL9003
- Difusor / Óptica: Policarbonato Opalino
- Temperatura de funcionamiento: 0 / 40 °C
- Adecuado para superficies inflamables: Si

SILVER | Top 15% ecovadis Sustainability Rating FEB 2026

AENOR GESTIÓN DE LA CALIDAD ISO 9001 · AENOR GESTIÓN AMBIENTAL ISO 14001 · AENOR SEGURIDAD Y SALUD EN EL TRABAJO ISO 45001 · AENOR RESPONSABILIDAD SOCIAL IQNet SR10 · AENOR ESTRATEGIA DE COMPRAS SOSTENIBLES EA ISO 20400 · AENOR HUELLA DE CARBONO CO_2 CALCULADO

Fabricado en EU · Diseñado y manufacturado en España

La información es correcta al 30/05/2026, pero no debe interpretarse como garantía de rendimiento o características del producto. Nos reservamos el derecho de modificar especificaciones y diseños sin previo aviso.

Electrozemper S.A
Avda. de la Ciencia, 3 · Pol. Industrial Avanzado
13005 Ciudad Real (Spain)
Tel. +34 926 271 837 · info@zemper.com

SPAZIO LUZ LUZ3500LC

Características de instalación

Instalación con preplaca.
Posibilidad de instalación en:
- · Superficie en techo o pared.
- · Empotrada en techo (con accesorio de instalación).

Posibilidad de conexión con:
- · Cableado empotrado Cableado en tubo de superficie (máx M20)

Características de funcionamiento

Dispone un led indicador de estado, el cual indica el estado del circuito de carga de batería.
- · Encendido verde = Carga de batería OK.
- · Apagado = Carga de batería MAL.

Dispone pulsador incorporado, que permite:
- · Puesta en reposo en ausencia de Red.

Accesorios

ALQ0011
ACC. EMP. SPAZIO LUZ
BLANCO

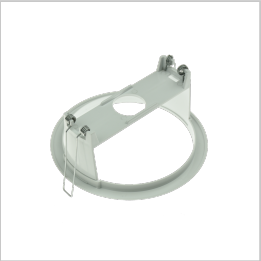

ALC0011
ACC. EMP. SPAZIO LUZ
BLANCO

ALE0065
ACC. ENVOL. IP65 SPAZIO LUZ
BLANCO

ALX0011
ACC. BANDE. EMP. SPAZIO LUZ
BLANCO

ALT0011
ACC. ENT. FLEX. SPAZIO LUZ
BLANCO - PARA TUBO DE Ø 20 mm

ALP0011
ACC. BANDE. SUP. SPAZIO LUZ
BLANCO - PARED

ALS0011
ACC. BANDE. SUP. SPAZIO LUZ
BLANCO - TECHO

ALB0011
ACC. BANDE. EMP. SPAZIO LUZ
BLANCO

ALK0001
ACC. CARRIL SPAZIO LUZ/PLUS
NP IP20 BLANCO

La información es correcta al 30/05/2026, pero no debe interpretarse como garantía de rendimiento o características del producto. Nos reservamos el derecho de modificar especificaciones y diseños sin previo aviso.

Electrozemper S.A
Avda. de la Ciencia, 3 · Pol. Industrial Avanzado
13005 Ciudad Real (Spain)
Tel. +34 926 271 837 · info@zemper.com

SPAZIO LUZ LUZ3500LC

Interdistancias

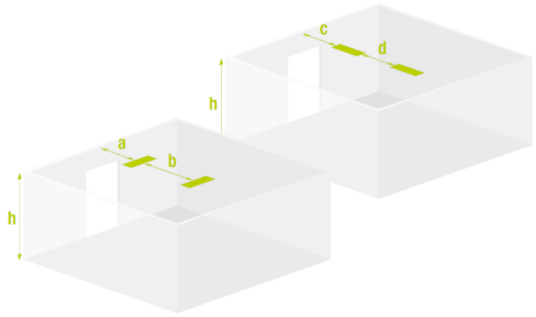

h	a	b	c	d
6 m	6,2 m	16,0 m	6,3 m	16,0 m
8 m	6,3 m	17,5 m	6,3 m	17,5 m
11 m	5,3 m	18,0 m	5,3 m	18,0 m
13 m	3,2 m	17,2 m	3,2 m	17,2 m
15 m	-	15,6 m	-	15,6 m

Interdistancia calculada sin reflexiones y un factor de mantenimiento de 0.9.
Conforme a norma actualizada EN-1838:2024.
Iluminancia mínima de 1 lux en 1 m de ancho de vía de evacuación.
El cálculo de interdistancias se realiza considerando la altura del punto de emisión de luz, sin tener en cuenta las dimensiones de la luminaria.

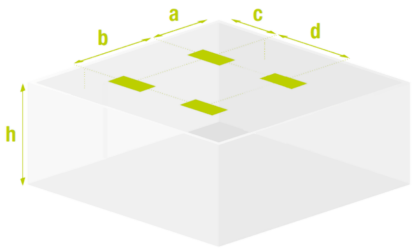

h	a	b	c	d
6 m	8,1 m	17,5 m	7,8 m	17,5 m
8 m	8,7 m	19,5 m	8,7 m	20,0 m
11 m	9,0 m	22,0 m	9,0 m	22,5 m
13 m	8,7 m	23,5 m	8,4 m	24,0 m
15 m	7,8 m	24,5 m	7,8 m	24,5 m

Interdistancia calculada sin reflexiones y un factor de mantenimiento de 0.9.
Conforme a norma actualizada EN-1838:2024.
Iluminancia mínima de 0.5 lux (cálculo antipánico).
El cálculo de interdistancias se realiza considerando la altura del punto de emisión de luz, sin tener en cuenta las dimensiones de la luminaria.

Curvas fotométricas

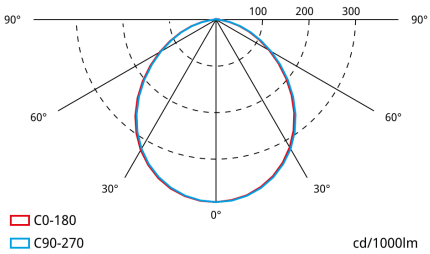

La información es correcta al 30/05/2026, pero no debe interpretarse como garantía de rendimiento o características del producto. Nos reservamos el derecho de modificar especificaciones y diseños sin previo aviso.

Electrozemper S.A
Avda. de la Ciencia, 3 · Pol. Industrial Avanzado
13005 Ciudad Real (Spain)
Tel. +34 926 271 837 · info@zemper.com

SPAZIO LUZ LUZ3500LC

Peso (kg)

Peso del producto:
0.20 kg

Peso del producto empaquetado:
0.25 kg

Peso de la caja de 12 unidades:
3.21 kg

Dimensiones (mm)

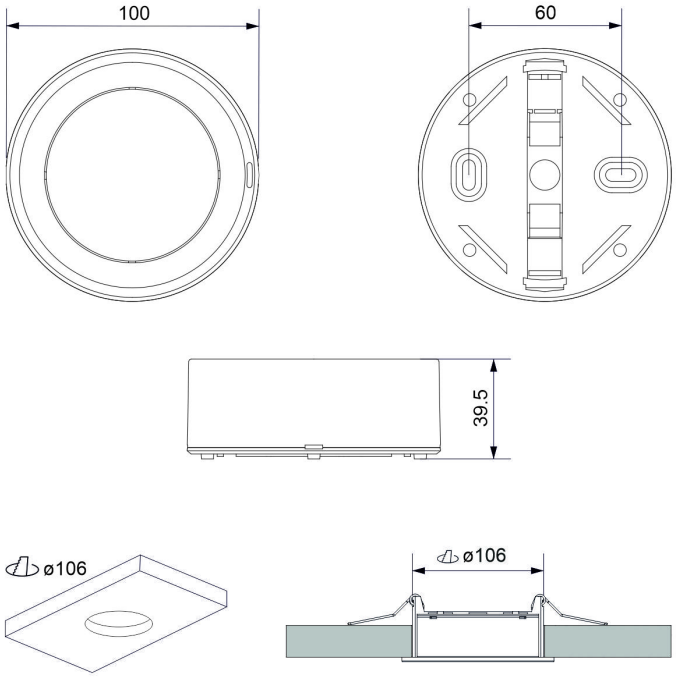

La información es correcta al 30/05/2026, pero no debe interpretarse como garantía de rendimiento o características del producto. Nos reservamos el derecho de modificar especificaciones y diseños sin previo aviso.