Electrozemper S.A
Avda. de la Ciencia, 3 · Pol. Industrial Avanzado
13005 Ciudad Real (Spain)
Tel. +34 926 271 837 · info@zemper.com

Ficha técnica

MAXILUM EVO

PMV1500LC3

Taric 9405411000

8 4 3 6 6 1 2 1 8 6 4 5 0

WWW LDT BC3 BIM

GARANTÍA 3 AÑOS

Normativa vigente

EN-60598-1, EN-60598-2-22

Certificaciones

No. E5-RE-0844-2022

Especificaciones funcionales

- Luminaria Autónoma Emergencia
- Sistema de control: Estándar
- Tipo: No Permanente
- Alimentación: 230V 50Hz<3.0W
- Factor de potencia: >40%
- Consumo en modo no-permanente: 3 W
- Flujo emergencia: 1500 lm
- Autonomía: 3 h
  Batería: 2x(12.8V-3.0Ah $LiFePO_4$)
- Tiempo de carga: 12 h
- Telemando: Si

Especificaciones mecánicas y estéticas

- Instalación: Superficie Techo /Pared
- Aislamiento: Clase II
- IP65
- IK07
- Lámpara: 2x LEDS 10W
- Temperatura de color LED: 4000 K
- Material del cuerpo: Policarbonato
- Acabado: Blanco RAL9003
- Difusor / Óptica: Vidrio
- Temperatura de funcionamiento: 0 / 40 °C
- Adecuado para superficies inflamables: Si

SILVER | Top 15% ecovadis Sustainability Rating FEB 2026

AENOR GESTIÓN DE LA CALIDAD ISO 9001 · AENOR GESTIÓN AMBIENTAL ISO 14001 · AENOR SEGURIDAD Y SALUD EN EL TRABAJO ISO 45001 · AENOR RESPONSABILIDAD SOCIAL IQNet SR10 · AENOR ESTRATEGIA DE COMPRAS SOSTENIBLES EA ISO 20400 · AENOR HUELLA DE CARBONO CO_2 CALCULADO

Fabricado en EU · Diseñado y manufacturado en España

La información es correcta al 22/10/2026, pero no debe interpretarse como garantía de rendimiento o características del producto. Nos reservamos el derecho de modificar especificaciones y diseños sin previo aviso.

Electrozemper S.A
Avda. de la Ciencia, 3 · Pol. Industrial Avanzado
13005 Ciudad Real (Spain)
Tel. +34 926 271 837 · info@zemper.com

MAXILUM EVO PMV1500LC3

Características de instalación

Posibilidad de instalación:
- · Superficie techo/pared.

Posibilidad de conexión:
- · Cableado con tubo de superficie.

Dispone de 4 entradas para prensaestopas PG·11 (incluido).
Dos focos orientables, horizontal y verticalmente.
Especialmente pensado para cubrir grandes áreas y/o alturas.

Características de funcionamiento

Dispone un led indicador de estado, el cual indica el estado del circuito de carga de batería.
- · Encendido = Carga de batería OK.
- · Apagado = Carga de batería MAL.

Entrada de telemando que permite:
- · Puesta en reposo en ausencia de Red.
- · Reencendido en estado de emergencia en ausencia de red.
- · Test de prueba de estado de emergencia en presencia de red.

Interdistancias

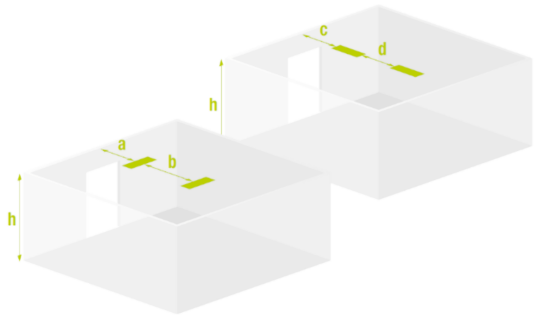

h	a	b	c	d
6 m	9,6 m	23,0 m	9,0 m	21,0 m
8 m	10,5 m	26,5 m	10,5 m	25,0 m
11 m	11,1 m	29,5 m	11,1 m	29,5 m
13 m	11,0 m	30,5 m	11,0 m	30,7 m
15 m	10,5 m	31,0 m	10,6 m	31,3 m

Interdistancia calculada sin reflexiones y un factor de mantenimiento de 0.9.
Conforme a norma actualizada EN-1838:2024.
Iluminancia mínima de 1 lux en 1 m de ancho de vía de evacuación.
El cálculo de interdistancias se realiza considerando la altura del punto de emisión de luz, sin tener en cuenta las dimensiones de la luminaria.

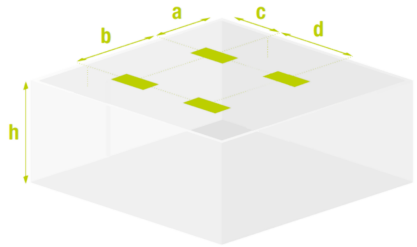

h	a	b	c	d
6 m	9,9 m	20,5 m	11,4 m	22,0 m
8 m	12,3 m	25,0 m	13,2 m	26,5 m
11 m	14,7 m	28,5 m	14,7 m	34,0 m
13 m	15,3 m	32,5 m	15,3 m	35,5 m
15 m	15,6 m	34,5 m	15,6 m	38,5 m

Interdistancia calculada sin reflexiones y un factor de mantenimiento de 0.9.
Conforme a norma actualizada EN-1838:2024.
Iluminancia mínima de 0.5 lux (cálculo antipánico).
El cálculo de interdistancias se realiza considerando la altura del punto de emisión de luz, sin tener en cuenta las dimensiones de la luminaria.

La información es correcta al 22/10/2026, pero no debe interpretarse como garantía de rendimiento o características del producto. Nos reservamos el derecho de modificar especificaciones y diseños sin previo aviso.

Electrozemper S.A
Avda. de la Ciencia, 3 · Pol. Industrial Avanzado
13005 Ciudad Real (Spain)
Tel. +34 926 271 837 · info@zemper.com

MAXILUM EVO PMV1500LC3

Curvas fotométricas

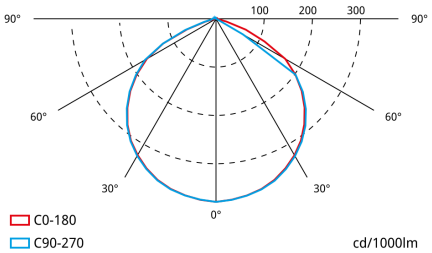

Peso (kg)

Peso del producto:
2.50 kg

Peso del producto empaquetado:
2.78 kg

Dimensiones (mm)

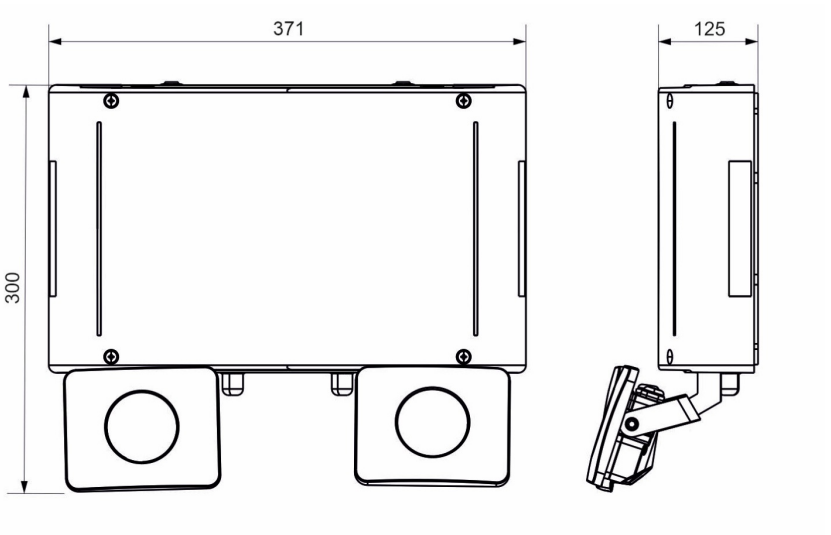

La información es correcta al 22/10/2026, pero no debe interpretarse como garantía de rendimiento o características del producto. Nos reservamos el derecho de modificar especificaciones y diseños sin previo aviso.