ZEMPER
LE SPÉCIALISTE DE L'ÉCLAIRAGE DE SECOURS

Zemper Belux
Baronstraat 122 · 8870 IZEGEM. België
Tel. +32 51 800 210 · belux@zemper.com

Fiche technique

SATURNO LUMINAIRES

LSIPC3110A

Taric 9405114000

8 436584477204

WWW LDT BIM

GARANTIE 5 ANS

Normes techniques

EN-60598-1, EN-60079-0, EN-60079-1, EN-60079-31, EN-62386

Certifications

CE DALI2 IECEx ClassNK

Spécifications fonctionnelles

- Luminaire
- ATEX
  Zone 1/Zone 21/Ex db IIC T6 Gb/Ex tb IIIC T85ºC Db
- Système de contrôle: DALI2
- Bus de données: Oui
- Alimentation: 220-240V 50/60Hz<80W / 220-240Vdc<80W
- Facteur de puissance: >95%
- Consommation en mode permanent: 80 W
- Rendement lumineux permanent: 13600 lm

Spécifications Mécaniques et Esthétiques

- Possibilité d'installation: Saillie Plafond/Mural
- Isolation: Classel
- IP66
- IK10
- Source lumineuse: 2 X LED 16W
- Température de couleur des LED: 4000 K
- Composition base, réflecteur, patère: Aluminium
- Coleur: Jaune RAL1007
- Diffuseur / Optique: Polycarbonate Transparent
- Température de fonctionnement: -20 / 50 °C
- Apte pour montage en surfaces inflammbales: Oui

SILVER | Top 15% ecovadis Sustainability Rating FEB 2026 · AENOR QUALITY MANAGEMENT ISO 9001 · AENOR ENVIRONMENTAL MANAGEMENT ISO 14001 · AENOR OCUPATIONAL HEALTH&SAFETY ISO 45001 · AENOR SOCIAL RESPONSIBILITY IQNet SR10 · AENOR SUSTAINABLE PROCUREMENT STRATEGY EA ISO 20400 · AENOR CARBON FOOTPRINT CALCULATED CO_2 · Made in EU · Conçues et fabriquées intégralement en Espagne

Les informations sont valides au 24/10/2026, mais ne doivent pas être interprétées comme une garantie des performances ou des caractéristiques du produit. Nous nous réservons le droit de modifier les spécifications et les conceptions sans préavis.

Zemper Belux
Baronstraat 122 · 8870 IZEGEM. België
Tel. +32 51 800 210 · belux@zemper.com

SATURNO LUMINAIRES LSIPC3110A

Caractéristiques d'installation

Connexion électrique par connecteur 5 broches + T pour câble jusqu'à 2,5 mm2.
Possibilité d'installation:
- · Saille Plafond / Mural avec brides de serrage. (Accessoire supplémentaire requis)
- · Plafond suspendu, avec boulon à œil. (Accessoire supplémentaire requis)

Possibilité de connexion:
- · Câblage du tube de surface

Entrées 2 3/4 "NPT pour presse·étoupes (non inclus), dont une est fournie avec un bouchon
Diffuseur tubulaires:
- · Verre borosilicate, E1 (7mm épaisseur) E2/E3 (9mm épaisseur)
- · Polycarbonate, Protection UV. (3mm épaisseur)

Fonderie et connexions:
- · Injection d'aluminium
- · Fabriqué en alliage d'aluminium de qualité marine sans cuivre
- · Peinture polyuréthane jaune RAL·1003
- · Joint torique antidéflagrant
- · Entrées 2 3/4 "NPT pour presse·étoupes (non inclus)
- · 1 prise fournie
- · Connexion électrique par connecteur 5 broches + T pour câble jusqu'à 2,5mm2
- · Compatible pour montage sur surfaces inflammables

Caractéristiques de fonctionnement

Valable pour être fourni des manières suivantes:
- · Directement à la tension nominale.

Accessoires

BRD001
BRIDE DE FIXATION SATURNO
LOT DE 2

CAM001
BOULON A ŒIL SATURNO
POUR FIXATION SUSPENDUE

PSA001
PRESSE ETOUPE SATURNO

Les informations sont valides au 24/10/2026, mais ne doivent pas être interprétées comme une garantie des performances ou des caractéristiques du produit. Nous nous réservons le droit de modifier les spécifications et les conceptions sans préavis.

Zemper Belux
Baronstraat 122 · 8870 IZEGEM. België
Tel. +32 51 800 210 · belux@zemper.com

SATURNO LUMINAIRES LSIPC3110A

Guide photométrique

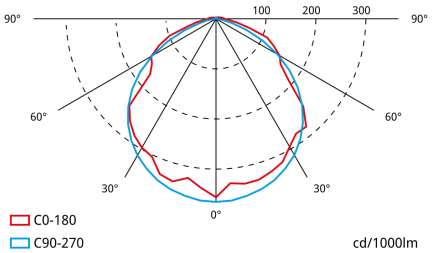

Poids (kg)

Poids du produit:
10.30 kg

Poids du produit emballé:
11.41 kg

Dimensions (mm)

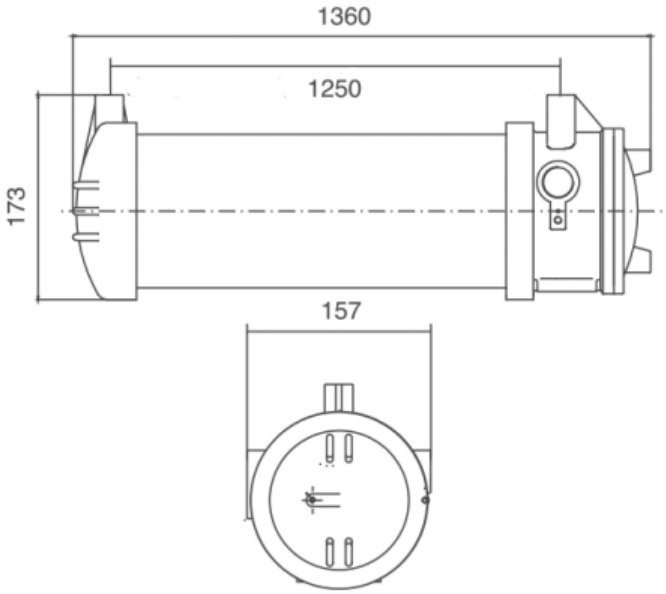

Les informations sont valides au 24/10/2026, mais ne doivent pas être interprétées comme une garantie des performances ou des caractéristiques du produit. Nous nous réservons le droit de modifier les spécifications et les conceptions sans préavis.