ZEMPER
LE SPÉCIALISTE DE L'ÉCLAIRAGE DE SECOURS

Zemper Belux
Baronstraat 122 · 8870 IZEGEM. België
Tel. +32 51 800 210 · belux@zemper.com

Fiche technique

SATURNO LUMINAIRES

LSIVC2200

Taric 9405114000

8 436584471363

WWW LDT BIM

GARANTIE 5 ANS

Normes techniques

EN-60598-1, EN-60079-0, EN-60079-1, EN-60079-31

Certifications

CE IECEx ClassNK

Spécifications fonctionnelles

Luminaire

ATEX
Zone 1/Zone 21/Ex db IIC T6 Gb/Ex tb IIIC T85ºC Db

Alimentation: 220-240V 50/60Hz<20W / 220-240Vdc<20W

Facteur de puissance: >95%

Consommation en mode permanent: 20 W

Rendement lumineux permanent: 2750 lm

Spécifications Mécaniques et Esthétiques

Possibilité d'installation: Saillie Plafond/Mural

Isolation: Classel

IP66

IK07

Source lumineuse: 1 X LED 16W

Température de couleur des LED: 4000 K

Composition base, réflecteur, patère: Aluminium

Coleur: Jaune RAL1007

Diffuseur / Optique: Verre

Température de fonctionnement: -20 / 55 °C

Apte pour montage en surfaces inflammbales: Oui

SILVER | Top 15% ecovadis Sustainability Rating FEB 2026

AENOR QUALITY MANAGEMENT ISO 9001

AENOR ENVIRONMENTAL MANAGEMENT ISO 14001

AENOR OCUPATIONAL HEALTH&SAFETY ISO 45001

AENOR SOCIAL RESPONSIBILITY IQNet SR10

AENOR SUSTAINABLE PROCUREMENT STRATEGY EA ISO 20400

AENOR CARBON FOOTPRINT CALCULATED CO_2

Made in EU — Conçues et fabriquées intégralement en Espagne

Les informations sont valides au 24/10/2026, mais ne doivent pas être interprétées comme une garantie des performances ou des caractéristiques du produit. Nous nous réservons le droit de modifier les spécifications et les conceptions sans préavis.

Zemper Belux
Baronstraat 122 · 8870 IZEGEM. België
Tel. +32 51 800 210 · belux@zemper.com

SATURNO LUMINAIRES LSIVC2200

Caractéristiques d'installation

Connexion électrique par connecteur 5 broches + T pour câble jusqu'à 2,5 mm2.
Possibilité d'installation:
- · Saille Plafond / Mural avec brides de serrage. (Accessoire supplémentaire requis)
- · Plafond suspendu, avec boulon à œil. (Accessoire supplémentaire requis)

Possibilité de connexion:
- · Câblage du tube de surface

Entrées 2 3/4 "NPT pour presse·étoupes (non inclus), dont une est fournie avec un bouchon
Diffuseur tubulaires:
- · Verre borosilicate, E1 (7mm épaisseur) E2/E3 (9mm épaisseur)
- · Polycarbonate, Protection UV. (3mm épaisseur)

Fonderie et connexions:
- · Injection d'aluminium
- · Fabriqué en alliage d'aluminium de qualité marine sans cuivre
- · Peinture polyuréthane jaune RAL·1003
- · Joint torique antidéflagrant
- · Entrées 2 3/4 "NPT pour presse·étoupes (non inclus)
- · 1 prise fournie
- · Connexion électrique par connecteur 5 broches + T pour câble jusqu'à 2,5mm2
- · Compatible pour montage sur surfaces inflammables

Caractéristiques de fonctionnement

Valable pour être fourni des manières suivantes:
- · Directement à la tension nominale.

Accessoires

BRD001
BRIDE DE FIXATION SATURNO
LOT DE 2

CAM001
BOULON A ŒIL SATURNO
POUR FIXATION SUSPENDUE

PSA001
PRESSE ETOUPE SATURNO

Les informations sont valides au 24/10/2026, mais ne doivent pas être interprétées comme une garantie des performances ou des caractéristiques du produit. Nous nous réservons le droit de modifier les spécifications et les conceptions sans préavis.

Zemper Belux
Baronstraat 122 · 8870 IZEGEM. België
Tel. +32 51 800 210 · belux@zemper.com

SATURNO LUMINAIRES LSIVC2200

Guide photométrique

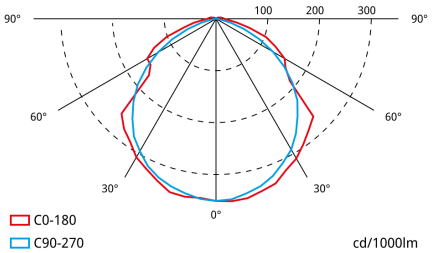

Poids (kg)

Poids du produit:
9.19 kg

Poids du produit emballé:
9.86 kg

Dimensions (mm)

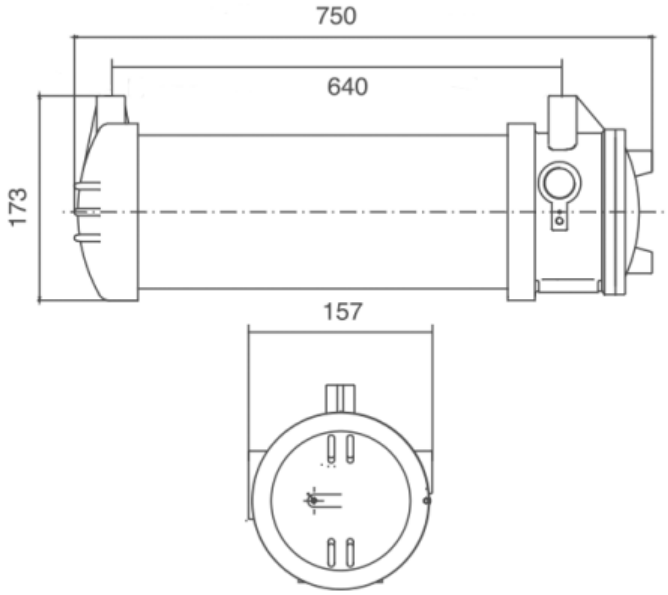

Les informations sont valides au 24/10/2026, mais ne doivent pas être interprétées comme une garantie des performances ou des caractéristiques du produit. Nous nous réservons le droit de modifier les spécifications et les conceptions sans préavis.