Zemper Belux
Baronstraat 122 · 8870 IZEGEM. België
Tel. +32 51 800 210 · belux@zemper.com

Fiche technique

MAXILUM EVO

PMV1500LA

Taric 9405411000

8 436612182025

WWW LDT BIM

GARANTIE 5 ANS

Normes techniques

EN-60598-1, EN-60598-2-22, EN-62034, EN-62386

Certifications

CE UKCA DALI 2 AENOR IEC IECEE

No. ES-RE-0844-2022

Spécifications fonctionnelles

- Bloc Autonome d'Éclairage de Sécurité
- Système de contrôle: DALI2
- AutoTest: Oui
- Type: Non permanent
- Alimentation: 230V 50Hz<3.0W
- Facteur de puissance: >40%
- Consommation en mode non permanent: 3 W
- Flux assigné: 1500 lm
- Autonomie: 1 h
  Batterie: 12.8V-3.0Ah $LiFePO_4$
- Temps de charge: 12 h

Spécifications Mécaniques et Esthétiques

- Possibilité d'installation: Saillie Plafond/Mural
- Isolation: Classe II
- IP65
- IK07
- Source lumineuse: 2x LEDS 10W
- Température de couleur des LED: 4000 K
- Composition base, réflecteur, patère: Polycarbonate
- Coleur: Blanc RAL9003
- Diffuseur / Optique: Verre
- Température de fonctionnement: 0 / 40 °C
- Apte pour montage en surfaces inflammbales: Oui

SILVER | Top 15% ecovadis Sustainability Rating FEB 2026

AENOR QUALITY MANAGEMENT ISO 9001 · AENOR ENVIRONMENTAL MANAGEMENT ISO 14001 · AENOR OCUPATIONAL HEALTH&SAFETY ISO 45001 · AENOR SOCIAL RESPONSIBILITY IQNet SR10 · AENOR SUSTAINABLE PROCUREMENT STRATEGY EA ISO 20400 · AENOR CARBON FOOTPRINT CALCULATED CO_2

Made in EU — Conçues et fabriquées intégralement en Espagne

Les informations sont valides au 24/10/2026, mais ne doivent pas être interprétées comme une garantie des performances ou des caractéristiques du produit. Nous nous réservons le droit de modifier les spécifications et les conceptions sans préavis.

Zemper Belux
Baronstraat 122 · 8870 IZEGEM. België
Tel. +32 51 800 210 · belux@zemper.com

MAXILUM EVO PMV1500LA

Caractéristiques d'installation

Possibilité d'installation:
- Saille Plafond / Mural

Possibilité de connexion:
- Câblage du tube de surface

Il possède 4 entrées pour les presse·étoupes PG·11 (inclus).
Deux spots réglables, horizontalement et verticalement.
Spécialement conçu pour couvrir de grandes surfaces et / ou hauteurs.

Caractéristiques de fonctionnement

Bus disponible pour la communication DALI2.

BAES contrôlé par microprocesseur qui effectue des tests périodiques et automatiques.

Test fonctionnel tous les **7 jours**.

Test d'autonomie tous les **365 jours**.

Le résultat des tests est affiché par les LEDs d'état.

Le BAES dispose de LEDs d´état qui indiquent:

- Vert allumé : fonctionnement correct
- Vert clignotant : test en cours
- Orange allumé : batterie ou autonomie incorrecte
- Clignotement orange : défaut fonctionnel
- Les deux leds éteintes : absence d´alimentation ou panne totale du BAES

Accessoires

AGM160
ACC. GRILLE PROTEC. FLAT
POUR BLOC PHARE

Les informations sont valides au 24/10/2026, mais ne doivent pas être interprétées comme une garantie des performances ou des caractéristiques du produit. Nous nous réservons le droit de modifier les spécifications et les conceptions sans préavis.

Zemper Belux
Baronstraat 122 · 8870 IZEGEM. België
Tel. +32 51 800 210 · belux@zemper.com

MAXILUM EVO PMV1500LA

Tableau d'espacements

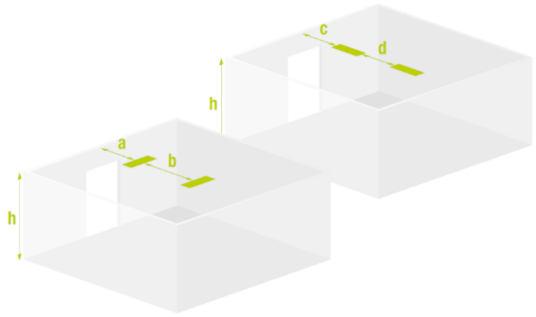

h	a	b	c	d
6 m	9,6 m	23,0 m	9,0 m	21,0 m
8 m	10,5 m	26,5 m	10,5 m	25,0 m
11 m	11,1 m	29,5 m	11,1 m	29,5 m
13 m	11,0 m	30,5 m	11,0 m	30,7 m
15 m	10,5 m	31,0 m	10,6 m	31,3 m

Données d'espacement calculées sans réflexions et avec un facteur de maintenance de 0.9.
Conforme à la mise à jour de la norme EN-1838:2024.
Éclairement minimum de 1 lux sur une voie d'évacuation de 1 m de large.
Le calcul des espacements est effectué en considérant la hauteur du point d´émission de la lumière, sans tenir compte des dimensions du luminaire.

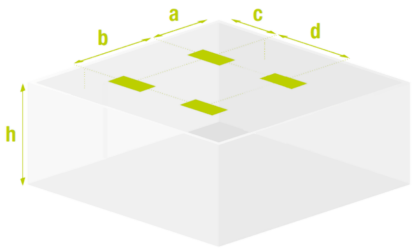

h	a	b	c	d
6 m	9,9 m	20,5 m	11,4 m	22,0 m
8 m	12,3 m	25,0 m	13,2 m	26,5 m
11 m	14,7 m	28,5 m	14,7 m	34,0 m
13 m	15,3 m	32,5 m	15,3 m	35,5 m
15 m	15,6 m	34,5 m	15,6 m	38,5 m

Données d'espacement calculées sans réflexions et avec un facteur de maintenance de 0.9.
Conforme à la mise à jour de la norme EN-1838:2024.
Éclairement minimum de 0.5 lux (calcul anti-panique).
Le calcul des espacements est effectué en considérant la hauteur du point d´émission de la lumière, sans tenir compte des dimensions du luminaire.

Guide photométrique

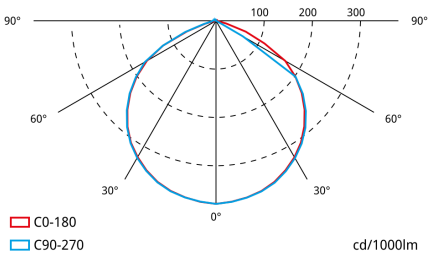

Les informations sont valides au 24/10/2026, mais ne doivent pas être interprétées comme une garantie des performances ou des caractéristiques du produit. Nous nous réservons le droit de modifier les spécifications et les conceptions sans préavis.

Zemper Belux
Baronstraat 122 · 8870 IZEGEM. België
Tel. +32 51 800 210 · belux@zemper.com

MAXILUM EVO PMV1500LA

Poids (kg)

Poids du produit:
2.15 kg

Poids du produit emballé:
2.43 kg

Dimensions (mm)

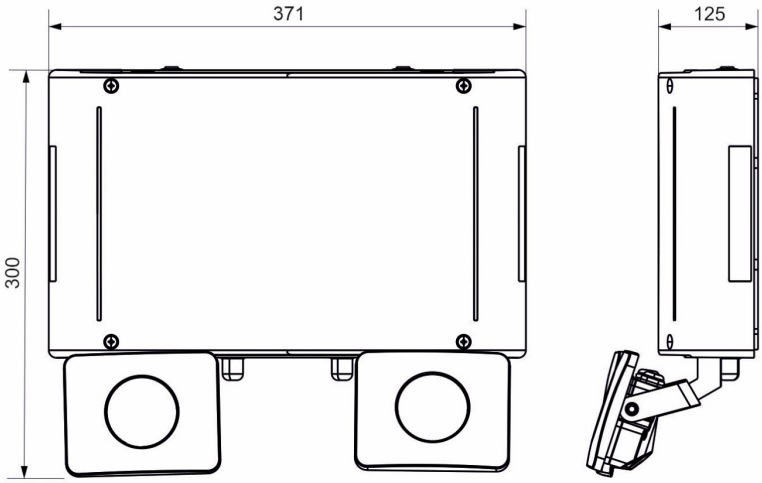

Les informations sont valides au 24/10/2026, mais ne doivent pas être interprétées comme une garantie des performances ou des caractéristiques du produit. Nous nous réservons le droit de modifier les spécifications et les conceptions sans préavis.