ZEMPER
DE SPECIALIST IN NOODVERLICHTING

Zemper Belux
Baronstraat 122 · 8870 IZEGEM. België
Tel. +32 51 800 210 · belux@zemper.com

Technische fiche

CORKIA SUPRA

LCF3403LW

Smart Z

WWW · 360° · LDT · BIM

GARANTIE 5 JAAR

Taric 9405114000

8435821706251

Technische specificaties

EN-60598-1, EN-60598-2-22, EN-62034, EN-303-446-1

Certificaten

CE · UKCA

Functionele specificaties

- Autonome armatuur
- Controle systeem: Draadloos SmartZ®
- AutoTest: Ja
- Type: Niet Permanent
- Stromm: 230V 50Hz<0.6W
- Arbeidsfactor: >25%
- Niet permanente modus: 0,6 W
- Noodverlichting uitgang: 380 lm
- Autonomie: 1 h
  Batterij: 6.4V-3.0Ah $LiFePO_4$
- Oplaadtijd: 12 h

Mechanische en esthetische specificaties

- Montage: Plafondoppervlak
- Isolatie: Klas II
- IP20
- IK04
- Lamp: 1 x LED 4W
- LED-temperatuur: 4000 K
- Behuizing: Kurk
- Afwerking: Bruine kurk
- Diffusor / Optiek: Hoeklens polycarbonaat
- Gebruikstemperatuur: 0 / 40 °C
- Geschikt voor vlanbare oppervlakten: Ja

SILVER | Top 15% ecovadis Sustainability Rating FEB 2026 · AENOR QUALITY MANAGEMENT ISO 9001 · AENOR ENVIRONMENTAL MANAGEMENT ISO 14001 · AENOR OCUPATIONAL HEALTH&SAFETY ISO 45001 · AENOR SOCIAL RESPONSIBILITY IQNet SR10 · AENOR SUSTAINABLE PROCUREMENT STRATEGY EA ISO 20400 · AENOR CARBON FOOTPRINT CALCULATED CO_2 · Made in EU · Volledig ontworpen en vervaardigd in Spanje

De informatie is correct vanaf 22-10-2026, maar mag niet worden geïnterpreteerd als een garantie van individuele productprestaties en/of -kenmerken. We behouden ons het recht voor om specificaties en ontwerpen zonder voorafgaande kennisgeving te wijzigen.

Zemper Belux
Baronstraat 122 · 8870 IZEGEM. België
Tel. +32 51 800 210 · belux@zemper.com

Technische fiche

CORKIA SUPRA LCF3403LW

Installatiekenmerken

Installatie met montageplaat.
Mogelijkheid van installatie in:
· Plafond / wandoppervlak.
Mogelijkheid van verbinding met:
· Bedrading van de oppervlaktebuis.
Speciaal voor richtingsveranderingen in gangen

Operationele kenmerken

Deze armatuur is compatibel met het slimme noodverlichtingsbeheersysteem SmartZ®, ontworpen om het onderhoud en de controle van de installatie te vergemakkelijken.
Dankzij de draadloze communicatiemogelijkheid van 2,4 GHz creëert het een dynamisch netwerk waarmee meer dan 10.000 armaturen kunnen worden aangesloten zonder extra bekabeling.
Het systeem vereenvoudigt real-time bewaking door automatische waarschuwingen te geven bij mogelijke storingen, waardoor individuele handmatige inspecties overbodig worden.
Bovendien maakt het integratie met andere systemen mogelijk, zowel bedraad als draadloos.
Als de armatuur niet is aangesloten op het netwerk, werkt deze in de Autotest-modus en voert automatisch de onderstaande tests uit.

Microprocessorgestuurde armatuur die periodieke en automatische tests uitvoert.

Functionele test elke **7 dagen**.

Duurtest elke **365 dagen**.

Het testresultaat wordt weergegeven in de statusindicator-LED's.

De armatuur is voorzien van status-LED´s, die het volgende aangeven:

- Groen aan: correcte werking
- Groen knipperend: test bezig
- Oranje aan: verkeerde batterij of duur
- Oranje knipperend: functionele storing
- Beide leds uit: geen stroomvoorziening of totale uitval van de armatuur

Afstandstabel

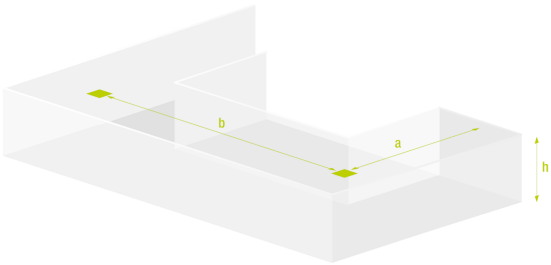

h	a	b
2 m	4,4 m	16,6 m
2.5 m	4,9 m	18,5 m
3 m	5,4 m	19,7 m
4 m	5,8 m	21,3 m
5 m	5,8 m	18,9 m

Afstandsgegevens berekend zonder reflecties en met een onderhoudsfactor van 0.9.
Conform aan de bijgewerkte norm EN-1838:2024.
Minimale verlichtingssterkte van 1 lux over een evacuatie pad van 1 m breed.
De berekening van de tussenafstanden wordt uitgevoerd rekening houdend met de hoogte van het lichtemissiepunt en zonder rekening te houden met de afmetingen van het armatuur.

De informatie is correct vanaf 22-10-2026, maar mag niet worden geïnterpreteerd als een garantie van individuele productprestaties en/of -kenmerken. We behouden ons het recht voor om specificaties en ontwerpen zonder voorafgaande kennisgeving te wijzigen.

Zemper Belux
Baronstraat 122 · 8870 IZEGEM. België
Tel. +32 51 800 210 · belux@zemper.com

Technische fiche

CORKIA SUPRA LCF3403LW

Fotometrische richlijn

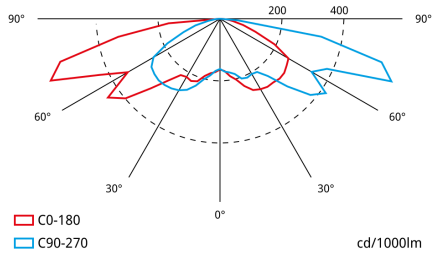

Gewicht (kg)

Productgewicht:
0.65 kg

Gewicht van het verpakte product:
0.69 kg

Gewicht van de doos: 15 stuks:
4.89 kg

Afmetingen (mm)

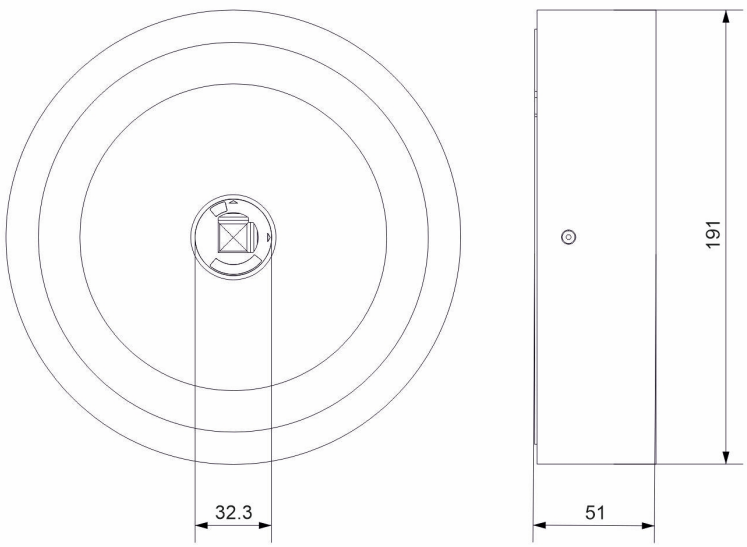

De informatie is correct vanaf 22-10-2026, maar mag niet worden geïnterpreteerd als een garantie van individuele productprestaties en/of -kenmerken. We behouden ons het recht voor om specificaties en ontwerpen zonder voorafgaande kennisgeving te wijzigen.