ZEMPER
DE SPECIALIST IN NOODVERLICHTING

Zemper Belux
Baronstraat 122 · 8870 IZEGEM. België
Tel. +32 51 800 210 · belux@zemper.com

Technische fiche

CORKIA SPACE

LCR3402LA

WWW · 360° · LDT · BIM

GARANTIE 5 JAAR

Taric 9405114000

8435821706473

Technische specificaties

EN-60598-1, EN-60598-2-22, EN-62034, EN-62386

Certificaten

CE · UKCA · DALI 2

Functionele specificaties

- Autonome armatuur
- Controle systeem: DALI2
- AutoTest: Ja
- Databus: Ja
- Type: Niet Permanent
- Stromm: 230V 50Hz<0.6W
- Arbeidsfactor: >25%
- Niet permanente modus: 0,6 W
- Noodverlichting uitgang: 370 lm
- Autonomie: 1 h
  Batterij: 6.4V-1.5Ah $LiFePO_4$
- Oplaadtijd: 12 h

Mechanische en esthetische specificaties

- Montage: Plafond inbouw
- Isolatie: Klas II
- IP44
- IK04
- Lamp: 1 x LED 4W
- LED-temperatuur: 4000 K
- Behuizing: Kurk
- Afwerking: Bruine kurk
- Diffusor / Optiek: Lens voor vluchtroute + polycarbonaat
- Gebruikstemperatuur: 0 / 40 °C
- Geschikt voor vlanbare oppervlakten: Ja

SILVER | Top 15% ecovadis Sustainability Rating FEB 2026

AENOR QUALITY MANAGEMENT ISO 9001 · AENOR ENVIRONMENTAL MANAGEMENT ISO 14001 · AENOR OCUPATIONAL HEALTH&SAFETY ISO 45001 · AENOR SOCIAL RESPONSIBILITY IQNet SR10 · AENOR SUSTAINABLE PROCUREMENT STRATEGY EA ISO 20400 · AENOR CARBON FOOTPRINT CALCULATED CO_2

Made in EU — Volledig ontworpen en vervaardigd in Spanje

De informatie is correct vanaf 24-10-2026, maar mag niet worden geïnterpreteerd als een garantie van individuele productprestaties en/of -kenmerken. We behouden ons het recht voor om specificaties en ontwerpen zonder voorafgaande kennisgeving te wijzigen.

ZEMPER
DE SPECIALIST IN NOODVERLICHTING

Zemper Belux
Baronstraat 122 · 8870 IZEGEM. België
Tel. +32 51 800 210 · belux@zemper.com

Technische fiche

CORKIA SPACE LCR3402LA

Installatiekenmerken

Set bestaande uit een lamp + elektronische apparatuur + batterijen.
Installatie mogelijkheid:
· Verzonken plafond
Lens met dubbele functie: lange afstand voor evacuatiegangen en nadruk op belangrijke punten zoals brandbeveiligingselementen.
Inbouwmontage met 2 veren.
Kabels tussen verschillende halogeenvrije elementen.

Operationele kenmerken

Bus beschikbaar voor DALI2·communicatie.

Microprocessorgestuurde armatuur die periodieke en automatische tests uitvoert.

Functionele test elke **7 dagen**.

Duurtest elke **365 dagen**.

Het testresultaat wordt weergegeven in de statusindicator-LED's.

De armatuur is voorzien van status-LED´s, die het volgende aangeven:

- Groen aan: correcte werking
- Groen knipperend: test bezig
- Oranje aan: verkeerde batterij of duur
- Oranje knipperend: functionele storing
- Beide leds uit: geen stroomvoorziening of totale uitval van de armatuur

Afstandstabel

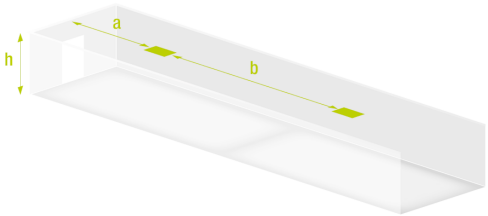

h	a	b
2 m	8,0 m	19,5 m
2.5 m	8,7 m	21,7 m
3 m	8,4 m	24,0 m
4 m	5,0 m	23,3 m
5 m	4,7 m	17,0 m

Afstandsgegevens berekend zonder reflecties en met een onderhoudsfactor van 0.9.
Conform aan de bijgewerkte norm EN-1838:2024.
Minimale verlichtingssterkte van 1 lux over een evacuatie pad van 1 m breed.
De berekening van de tussenafstanden wordt uitgevoerd rekening houdend met de hoogte van het lichtemissiepunt en zonder rekening te houden met de afmetingen van het armatuur.

Fotometrische richlijn

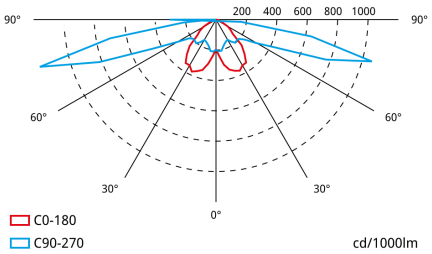

De informatie is correct vanaf 24-10-2026, maar mag niet worden geïnterpreteerd als een garantie van individuele productprestaties en/of -kenmerken. We behouden ons het recht voor om specificaties en ontwerpen zonder voorafgaande kennisgeving te wijzigen.

Zemper Belux
Baronstraat 122 · 8870 IZEGEM. België
Tel. +32 51 800 210 · belux@zemper.com

CORKIA SPACE LCR3402LA

Gewicht (kg)

Productgewicht:
0.54 kg

Gewicht van het verpakte product:
0.57 kg

Gewicht van de doos: 15 stuks:
4.89 kg

Afmetingen (mm)

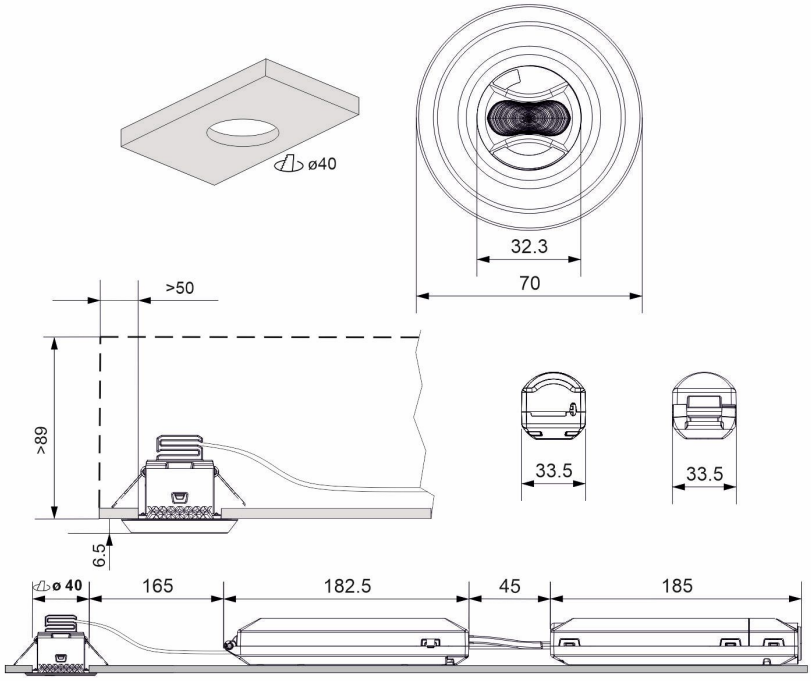

De informatie is correct vanaf 24-10-2026, maar mag niet worden geïnterpreteerd als een garantie van individuele productprestaties en/of -kenmerken. We behouden ons het recht voor om specificaties en ontwerpen zonder voorafgaande kennisgeving te wijzigen.