ZEMPER
DE SPECIALIST IN NOODVERLICHTING

Zemper Belux
Baronstraat 122 · 8870 IZEGEM. België
Tel. +32 51 800 210 · belux@zemper.com

Technische fiche

SPAZIO PLUS TRACK

LSP6255LXPN

Taric 9405114000

8 436584475101

GARANTIE 5 JAAR

Technische specificaties

EN-60598-1, EN-60598-2-22, EN-62034

Certificaten

Functionele specificaties

- Autonome armatuur
- Controle systeem: Zelftest
- AutoTest: Ja
- Type: Niet-Permanent / Permanent via schakellink
- Stromm: 230V 50Hz<2.5W
- Arbeidsfactor: >50%
- Niet permanente modus: 0,9 W
  Permanente modus: 2,5 W
- Noodverlichting uitgang: 235 lm
  Permanente modus: 140 lm
- Autonomie: 1 h
  Batterij: 3.2V-1.5Ah $LiFePO_4$
- Oplaadtijd: 12 h

Mechanische en esthetische specificaties

- Montage: Geëlektrificeerd spoor
- Isolatie: Klas II
- IP20
- IK04
- Lamp: 1 x LED 3W
- LED-temperatuur: 4000 K
- Behuizing: Polycarbonaat
- Afwerking: Zwart RAL9005
- Diffusor / Optiek: Polycarbonaat anti-paniek lens + vluchtweg lens
- Gebruikstemperatuur: 0 / 40 °C
- Geschikt voor vlanbare oppervlakten: Ja

SILVER | Top 15% ecovadis Sustainability Rating FEB 2026

AENOR QUALITY MANAGEMENT ISO 9001 · AENOR ENVIRONMENTAL MANAGEMENT ISO 14001 · AENOR OCUPATIONAL HEALTH&SAFETY ISO 45001 · AENOR SOCIAL RESPONSIBILITY IQNet SR10 · AENOR SUSTAINABLE PROCUREMENT STRATEGY EA ISO 20400 · AENOR CARBON FOOTPRINT CALCULATED CO_2

Made in EU — Volledig ontworpen en vervaardigd in Spanje

De informatie is correct vanaf 22-10-2026, maar mag niet worden geïnterpreteerd als een garantie van individuele productprestaties en/of -kenmerken. We behouden ons het recht voor om specificaties en ontwerpen zonder voorafgaande kennisgeving te wijzigen.

Zemper Belux
Baronstraat 122 · 8870 IZEGEM. België
Tel. +32 51 800 210 · belux@zemper.com

Technische fiche

SPAZIO PLUS TRACK LSP6255LXPN

Installatiekenmerken

Mogelijkheid van installatie:
· Geëlektrificeerde rail: Compatibel met ONETRACK UL 3·circuits.
Compatibel met EUROSTANDARD·rail

Operationele kenmerken

Dit armatuur heeft een ingebouwde knop waarmee:
· Simulatietest van stroomuitval.
Afstandsbediening die het volgende mogelijk maakt:
· Stand·by zonder toevoer van stroom.
· Hervat in noodstatus zonder stroomvoorziening.
· Ingeschakeld in noodstatus (meer dan 24 uur opladen)
· Handmatige en externe duurtest. (meer dan 24 opladen).
· Datum en tijd programmeren van de tests.
· Reset van de armatuurstatus.

Microprocessorgestuurde armatuur die periodieke en automatische tests uitvoert.

Functionele test elke **7 dagen**.

Duurtest elke **365 dagen**.

Het testresultaat wordt weergegeven in de statusindicator-LED's.

De armatuur is voorzien van status-LED´s, die het volgende aangeven:

Groen aan: correcte werking
Groen knipperend: test bezig

Oranje aan: verkeerde batterij of duur
Oranje knipperend: functionele storing

Beide leds uit: geen stroomvoorziening of totale uitval van de armatuur

Afstandstabel

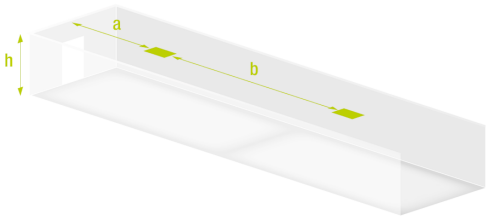

Lens voor vluchtroute

h	a	b
2 m	8,3 m	19,5 m
2.5 m	9,5 m	22,5 m
3 m	10,4 m	25,0 m
4 m	6,2 m	27,4 m
5 m	2,2 m	25,5 m

Afstandsgegevens berekend zonder reflecties en met een onderhoudsfactor van 0.9.
Conform aan de bijgewerkte norm EN-1838:2024.
Minimale verlichtingssterkte van 1 lux over een evacuatie pad van 1 m breed.
De berekening van de tussenafstanden wordt uitgevoerd rekening houdend met de hoogte van het lichtemissiepunt en zonder rekening te houden met de afmetingen van het armatuur.

De informatie is correct vanaf 22-10-2026, maar mag niet worden geïnterpreteerd als een garantie van individuele productprestaties en/of -kenmerken. We behouden ons het recht voor om specificaties en ontwerpen zonder voorafgaande kennisgeving te wijzigen.

Zemper Belux
Baronstraat 122 · 8870 IZEGEM. België
Tel. +32 51 800 210 · belux@zemper.com

SPAZIO PLUS TRACK LSP6255LXPN

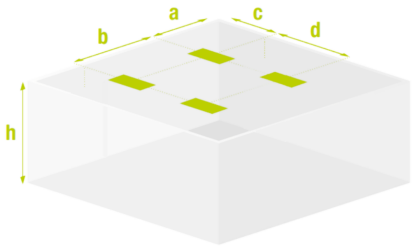

Antipanieklens

h	a	b	c	d
2 m	3,6 m	7,0 m	3,6 m	7,0 m
2.5 m	4,2 m	8,0 m	4,2 m	8,0 m
3 m	4,8 m	9,0 m	4,8 m	9,0 m
4 m	5,7 m	10,5 m	5,7 m	11,5 m
5 m	6,3 m	12,5 m	6,3 m	12,5 m

Afstandsgegevens berekend zonder reflecties en met een onderhoudsfactor van 0.9.
Conform aan de bijgewerkte norm EN-1838:2024.
Minimale verlichtingssterkte van 0.5 lux (berekening van antipaniek).
De berekening van de tussenafstanden wordt uitgevoerd rekening houdend met de hoogte van het lichtemissiepunt en zonder rekening te houden met de afmetingen van het armatuur.

Fotometrische richlijn

Lens voor vluchtroute

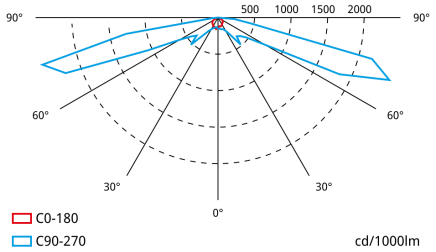

Antipanieklens

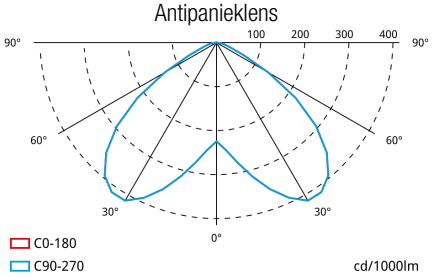

De informatie is correct vanaf 22-10-2026, maar mag niet worden geïnterpreteerd als een garantie van individuele productprestaties en/of -kenmerken. We behouden ons het recht voor om specificaties en ontwerpen zonder voorafgaande kennisgeving te wijzigen.

Zemper Belux
Baronstraat 122 · 8870 IZEGEM. België
Tel. +32 51 800 210 · belux@zemper.com

SPAZIO PLUS TRACK LSP6255LXPN

Gewicht (kg)

Productgewicht:
0.23 kg

Gewicht van het verpakte product:
0.27 kg

Gewicht van de doos: 36 stuks:
10.13 kg

Afmetingen (mm)

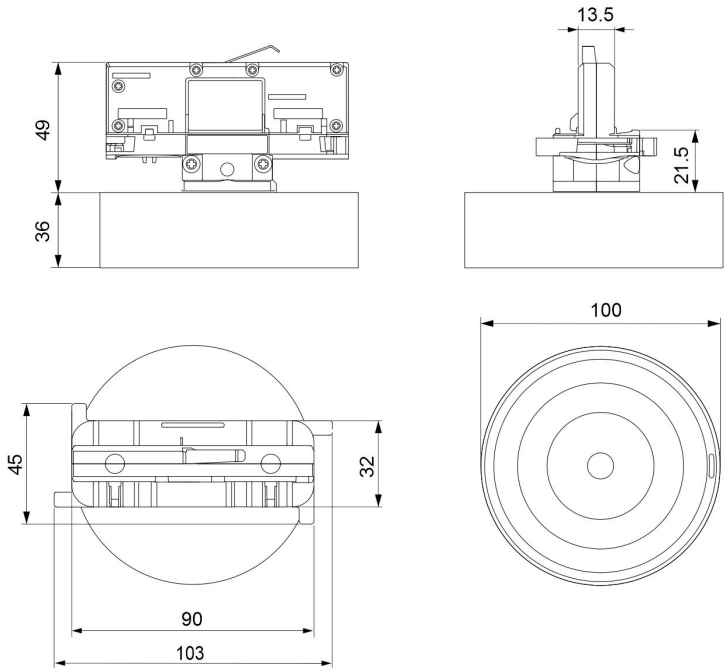

De informatie is correct vanaf 22-10-2026, maar mag niet worden geïnterpreteerd als een garantie van individuele productprestaties en/of -kenmerken. We behouden ons het recht voor om specificaties en ontwerpen zonder voorafgaande kennisgeving te wijzigen.