ZEMPER
DE SPECIALIST IN NOODVERLICHTING

Zemper Belux
Baronstraat 122 · 8870 IZEGEM. België
Tel. +32 51 800 210 · belux@zemper.com

Technische fiche

SPAZIO OUTDOOR

LUT4170LWP3 Smart Z

Taric 9405114000

8436612184609

WWW LDT BIM

GARANTIE 5 JAAR

Technische specificaties

EN-60598-1, EN-60598-2-22, EN-62034, EN-303-446-1

Certificaten

CE UK CA

Functionele specificaties

- Autonome armatuur
- Controle systeem: Draadloos SmartZ®
- AutoTest: Ja
- Type: Niet-Permanent / Permanent via derde klem
- Stromm: 230V 50Hz<2.5W
- Arbeidsfactor: >50%
- Niet permanente modus: 0,9 W
  Permanente modus: 2,5 W
- Noodverlichting uitgang: 170 lm
  Permanente modus: 100 lm
- Autonomie: 3 h
  Batterij: 3.2V-1.5Ah $LiFePO_4$
- Oplaadtijd: 12 h

Mechanische en esthetische specificaties

- Montage: Plafond/Wandoppervlak
- Isolatie: Klas II
- IP65
- IK10
- Lamp: 12xLED 0.5W
- LED-temperatuur: 4000 K
- Behuizing: Polycarbonaat
- Afwerking: Wit RAL9003
- Diffusor / Optiek: Transparant polycarbonaat
- Gebruikstemperatuur: -10 / 40 °C
- Geschikt voor vlanbare oppervlakten: Ja

SILVER | Top 15% ecovadis Sustainability Rating FEB 2026

AENOR QUALITY MANAGEMENT ISO 9001 · AENOR ENVIRONMENTAL MANAGEMENT ISO 14001 · AENOR OCUPATIONAL HEALTH&SAFETY ISO 45001 · AENOR SOCIAL RESPONSIBILITY IQNet SR10 · AENOR SUSTAINABLE PROCUREMENT STRATEGY EA ISO 20400 · AENOR CARBON FOOTPRINT CALCULATED CO_2

Made in EU — Volledig ontworpen en vervaardigd in Spanje

De informatie is correct vanaf 24-10-2026, maar mag niet worden geïnterpreteerd als een garantie van individuele productprestaties en/of -kenmerken. We behouden ons het recht voor om specificaties en ontwerpen zonder voorafgaande kennisgeving te wijzigen.

Zemper Belux
Baronstraat 122 · 8870 IZEGEM. België
Tel. +32 51 800 210 · belux@zemper.com

SPAZIO OUTDOOR LUT4170LWP3

Installatiekenmerken

De armatuur heeft 5 klemmen (2xL + 2xN + L1) om de permanente functie in / uit te schakelen.

Installatie met voorplaat.
Mogelijkheid van installatie:
· Oppervlakte plafond / muur
Mogelijkheid van verbinding:
· Bedrading met oppervlaktepijp (max M20)

Operationele kenmerken

Deze armatuur is compatibel met het slimme noodverlichtingsbeheersysteem SmartZ®, ontworpen om het onderhoud en de controle van de installatie te vergemakkelijken.
Dankzij de draadloze communicatiemogelijkheid van 2,4 GHz creëert het een dynamisch netwerk waarmee meer dan 10.000 armaturen kunnen worden aangesloten zonder extra bekabeling.
Het systeem vereenvoudigt real-time bewaking door automatische waarschuwingen te geven bij mogelijke storingen, waardoor individuele handmatige inspecties overbodig worden.
Bovendien maakt het integratie met andere systemen mogelijk, zowel bedraad als draadloos.
Als de armatuur niet is aangesloten op het netwerk, werkt deze in de Autotest-modus en voert automatisch de onderstaande tests uit.

Microprocessorgestuurde armatuur die periodieke en automatische tests uitvoert.

Functionele test elke **7 dagen**.

Duurtest elke **365 dagen**.

Het testresultaat wordt weergegeven in de statusindicator-LED's.

De armatuur is voorzien van status-LED´s, die het volgende aangeven:

- Groen aan: correcte werking
- Groen knipperend: test bezig
- Oranje aan: verkeerde batterij of duur
- Oranje knipperend: functionele storing
- Beide leds uit: geen stroomvoorziening of totale uitval van de armatuur

Accessoires

COVER-LUTW
ACC. COVER SPZ LUT
WIT - STRUCTUUR

De informatie is correct vanaf 24-10-2026, maar mag niet worden geïnterpreteerd als een garantie van individuele productprestaties en/of -kenmerken. We behouden ons het recht voor om specificaties en ontwerpen zonder voorafgaande kennisgeving te wijzigen.

Zemper Belux
Baronstraat 122 · 8870 IZEGEM. België
Tel. +32 51 800 210 · belux@zemper.com

SPAZIO OUTDOOR LUT4170LWP3

Afstandstabel

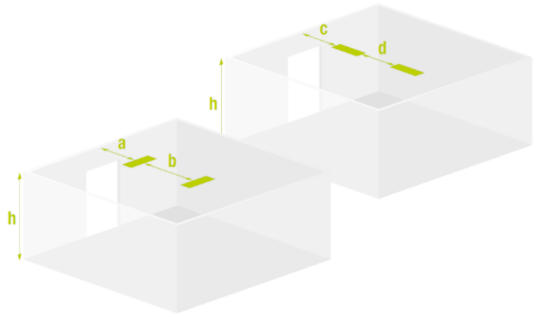

h	a	b	c	d
2 m	3,0 m	7,2 m	3,0 m	7,2 m
2.5 m	3,2 m	8,0 m	3,2 m	8,0 m
3 m	3,4 m	8,6 m	3,4 m	8,6 m
4 m	3,5 m	9,5 m	3,5 m	9,5 m
5 m	3,4 m	10,0 m	3,4 m	10,0 m

Afstandsgegevens berekend zonder reflecties en met een onderhoudsfactor van 0.9.
Conform aan de bijgewerkte norm EN-1838:2024.
Minimale verlichtingssterkte van 1 lux over een evacuatie pad van 1 m breed.
De berekening van de tussenafstanden wordt uitgevoerd rekening houdend met de hoogte van het lichtemissiepunt en zonder rekening te houden met de afmetingen van het armatuur.

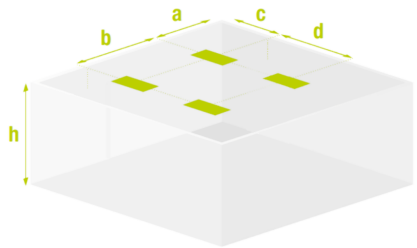

h	a	b	c	d
2 m	3,6 m	7,5 m	3,6 m	7,5 m
2.5 m	3,9 m	8,5 m	3,9 m	8,5 m
3 m	4,2 m	9,0 m	4,2 m	9,5 m
4 m	4,5 m	10,5 m	4,5 m	10,5 m
5 m	4,8 m	11,5 m	4,8 m	11,5 m

Afstandsgegevens berekend zonder reflecties en met een onderhoudsfactor van 0.9.
Conform aan de bijgewerkte norm EN-1838:2024.
Minimale verlichtingssterkte van 0.5 lux (berekening van antipaniek).
De berekening van de tussenafstanden wordt uitgevoerd rekening houdend met de hoogte van het lichtemissiepunt en zonder rekening te houden met de afmetingen van het armatuur.

Fotometrische richlijn

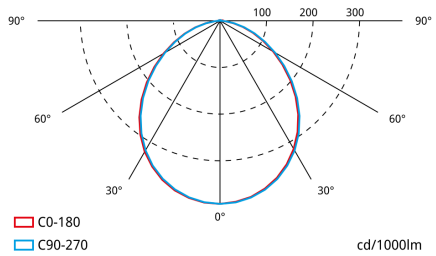

De informatie is correct vanaf 24-10-2026, maar mag niet worden geïnterpreteerd als een garantie van individuele productprestaties en/of -kenmerken. We behouden ons het recht voor om specificaties en ontwerpen zonder voorafgaande kennisgeving te wijzigen.

Zemper Belux
Baronstraat 122 · 8870 IZEGEM. België
Tel. +32 51 800 210 · belux@zemper.com

SPAZIO OUTDOOR LUT4170LWP3

Gewicht (kg)

Productgewicht:
0.34 kg

Gewicht van het verpakte product:
0.40 kg

Gewicht van de doos: 12 stuks:
4.96 kg

Afmetingen (mm)

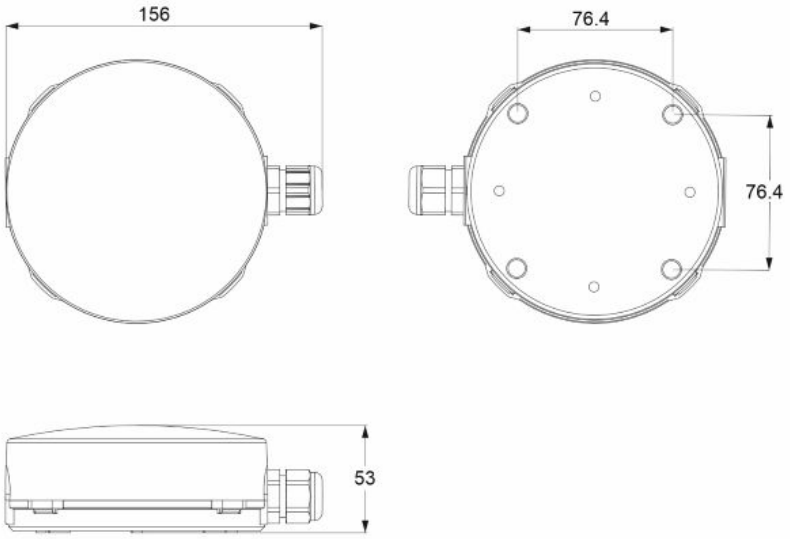

De informatie is correct vanaf 24-10-2026, maar mag niet worden geïnterpreteerd als een garantie van individuele productprestaties en/of -kenmerken. We behouden ons het recht voor om specificaties en ontwerpen zonder voorafgaande kennisgeving te wijzigen.